# crociris T7

## 头戴式无线游戏耳机说明书


1. 产品概述
2. 基本规格
3. 开机/关机
4. 无线连接
5. 模式切换
6. 音效模式切换
7. 接听与播放
8. 麦克风开关
9. 麦克风增强/降噪开关
10. 音量调节
11. 麦克风安装步骤
12. 恢复出厂设置
13. 驱动下载路径

# 1. 产品概述

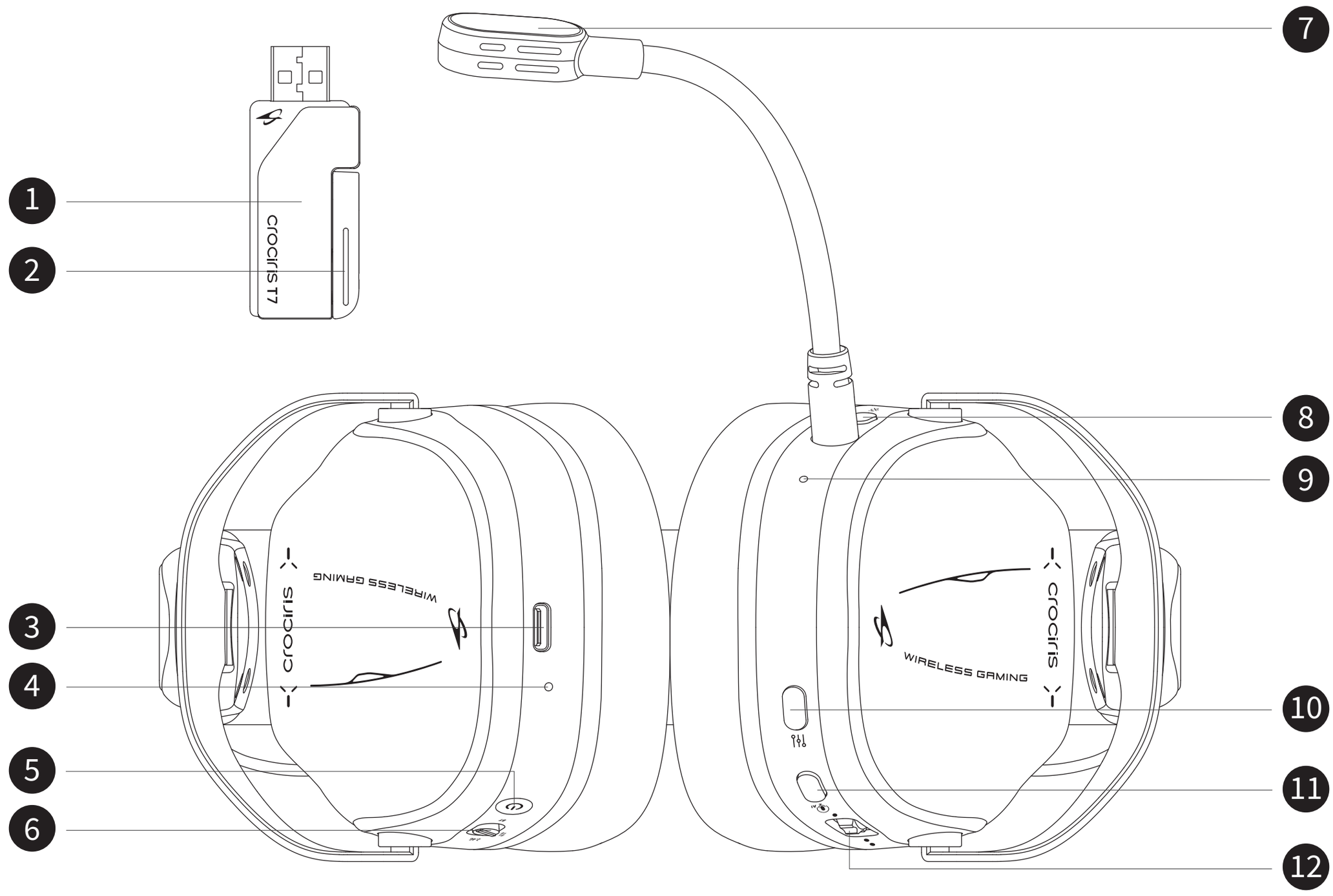


1 USB转接器
2 Type-C适配器
3 Type-C接口
4 电源指示灯
5 电源按键
6 模式切换推钮
7 插拔式麦克风
8 麦克风静音键
9 麦克风指示灯
10 音效切换按键
11 麦克风功能按键
12 音量调节滚轮

# 2. 基本规格

| | |
|---|---|
| 产品名称 | 头戴式无线游戏耳机 |
| 产品型号 | T7 |
| 喇叭单元 | 50mm |
| 输入充电标准 | Type-C, DC5V⎓1A |

# 3. 开机/关机

**开机：**长按电源按键2秒，工作状态指示灯绿灯常亮1秒熄灭。

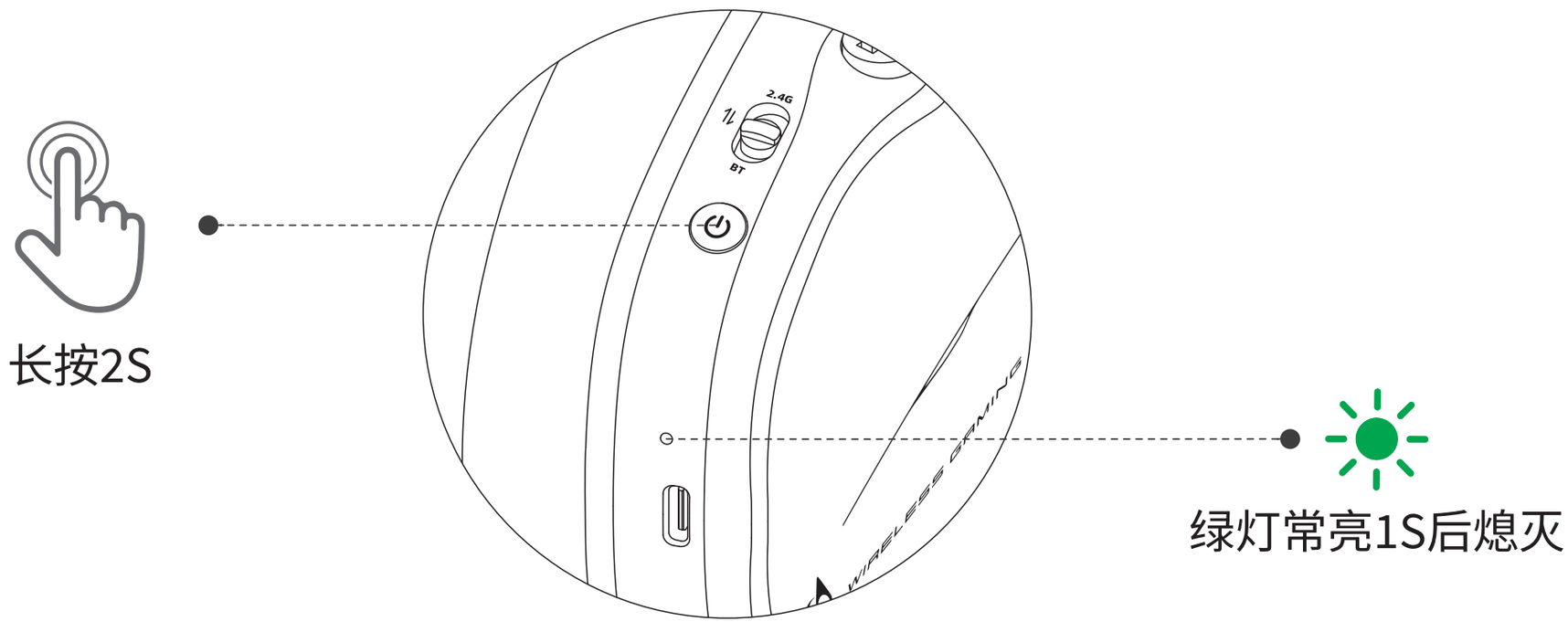


**配对/回连状态：**开机后进入配对或回连状态，10分钟后配对或回连失败，耳机自动关机。回连状态：绿灯1秒闪1次。

**蓝牙/2.4G模式：**连接状态下无音源输入，60分钟自动关机。

**双模在线：**开机后进入配对或回连状态，持续10分钟进入2.4G与蓝牙配对，如蓝牙或2.4G单模进行连接后不再执行配对失败进入关机。连接状态下无音源输入，60分钟自动关机。

**关机：**长按电源按键3秒，工作状态指示灯红灯常亮1秒后熄灭。
（充电不关机）

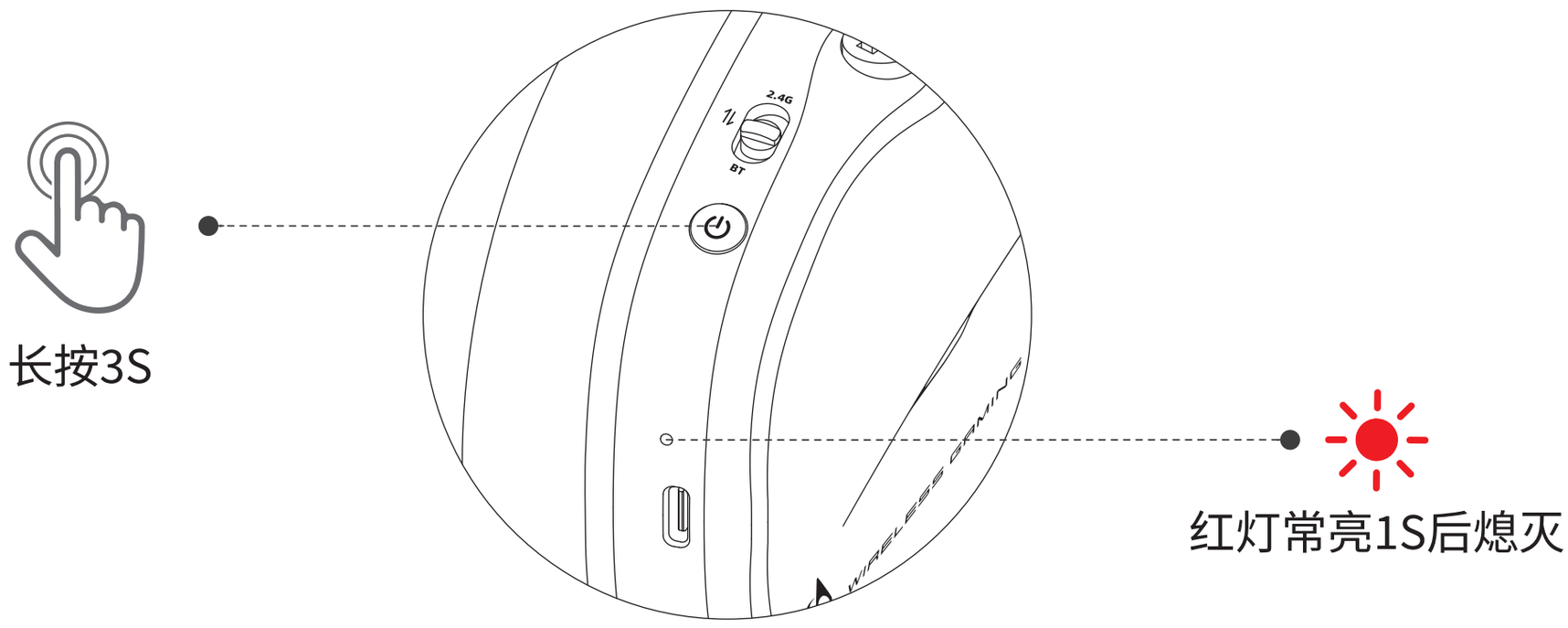


若开机后10分钟内未连接到任何设备，耳机自动关机，以节省电量。

# 4. 无线连接

## 蓝牙模式

开机后，将耳机切换至蓝牙模式，电源指示灯绿灯1秒闪1次；
在设备中选择“crociris T7”并连接，耳机成功连接后，绿灯每10秒闪1次。

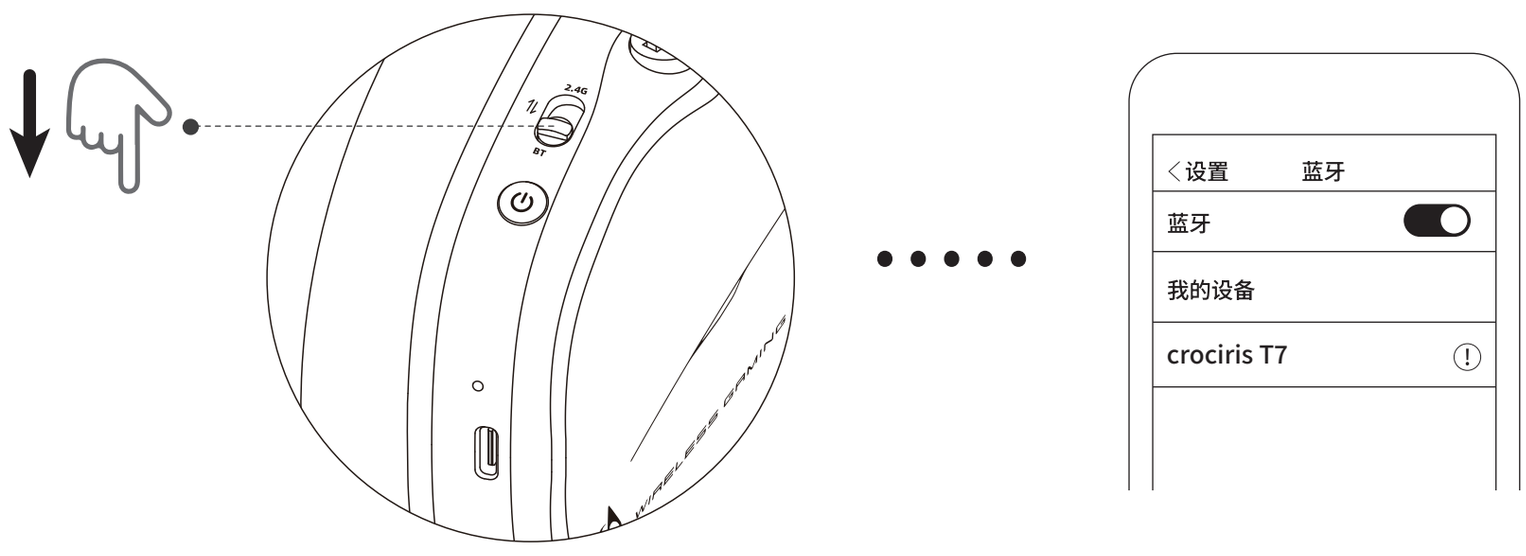


## 2.4G模式

将适配器连接到设备上，开机后，将模式切换至2.4G模式，耳机回连状态绿灯1秒闪1次。耳机成功连接后,绿灯每10秒闪1次。适配器连接状态蓝灯1秒闪1次，连接成功蓝灯长亮。

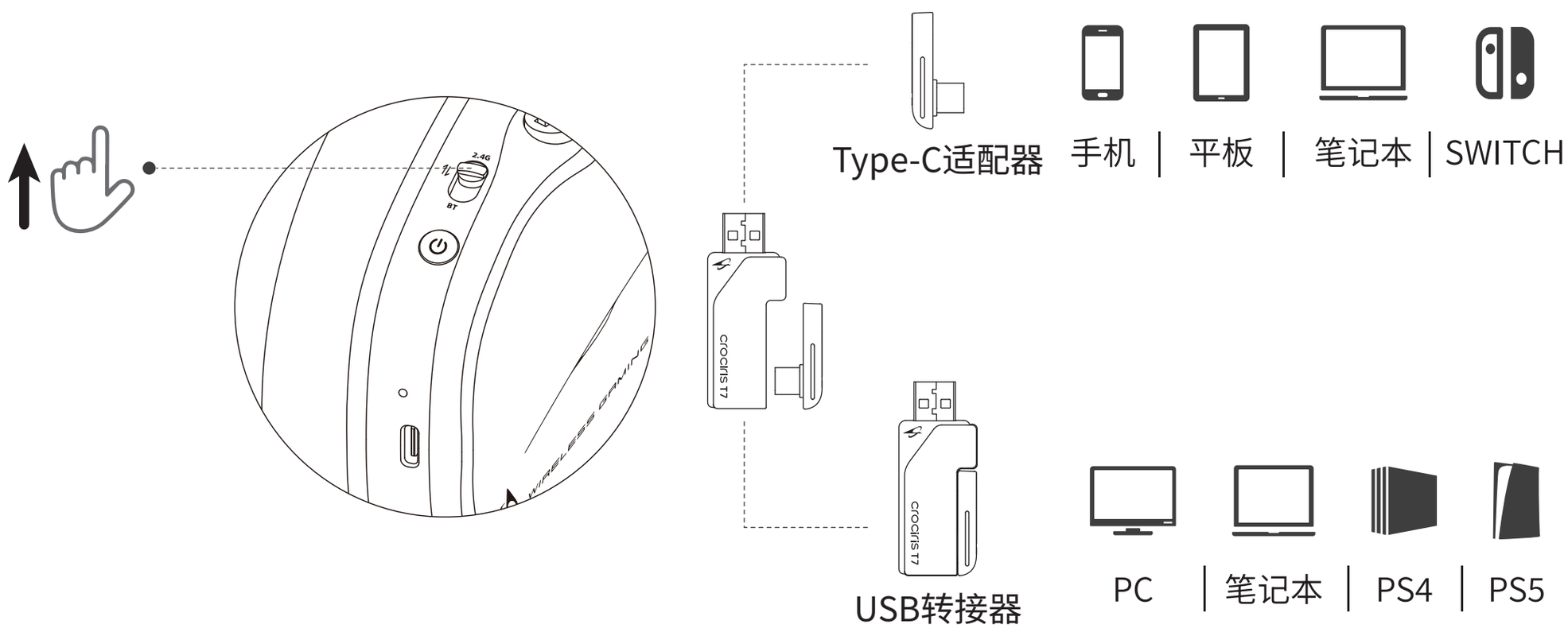


## 双模在线

开机后，将模式切换至双模在线模式，在设备中搜索“crociris T7”并连接，适配器插入设备后自动与耳机连接。
若只连接了蓝牙或2.4G，另外一个模式将进入配对状态，等待连接，无指示灯。

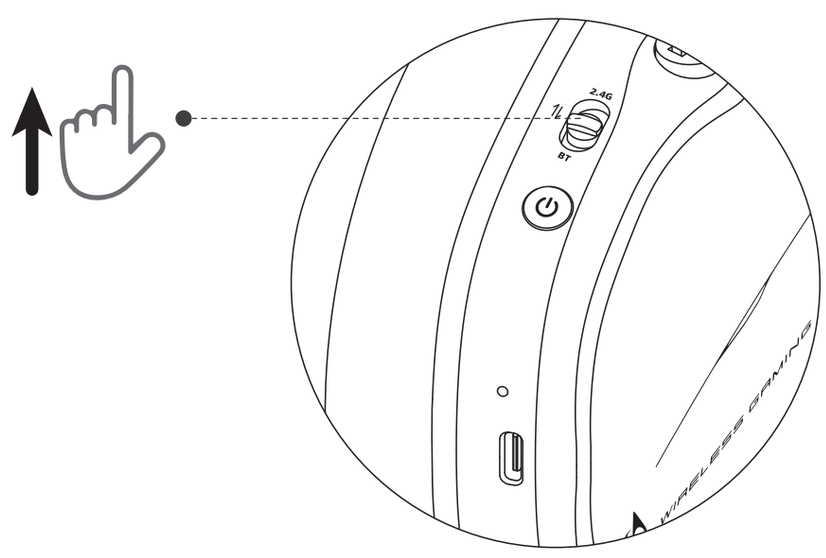

# 5. 模式切换

向上推动推钮为2.4G模式，推钮居中为双模在线，向下推动推钮为蓝牙模式。
出厂默认为推钮居中双模打开。

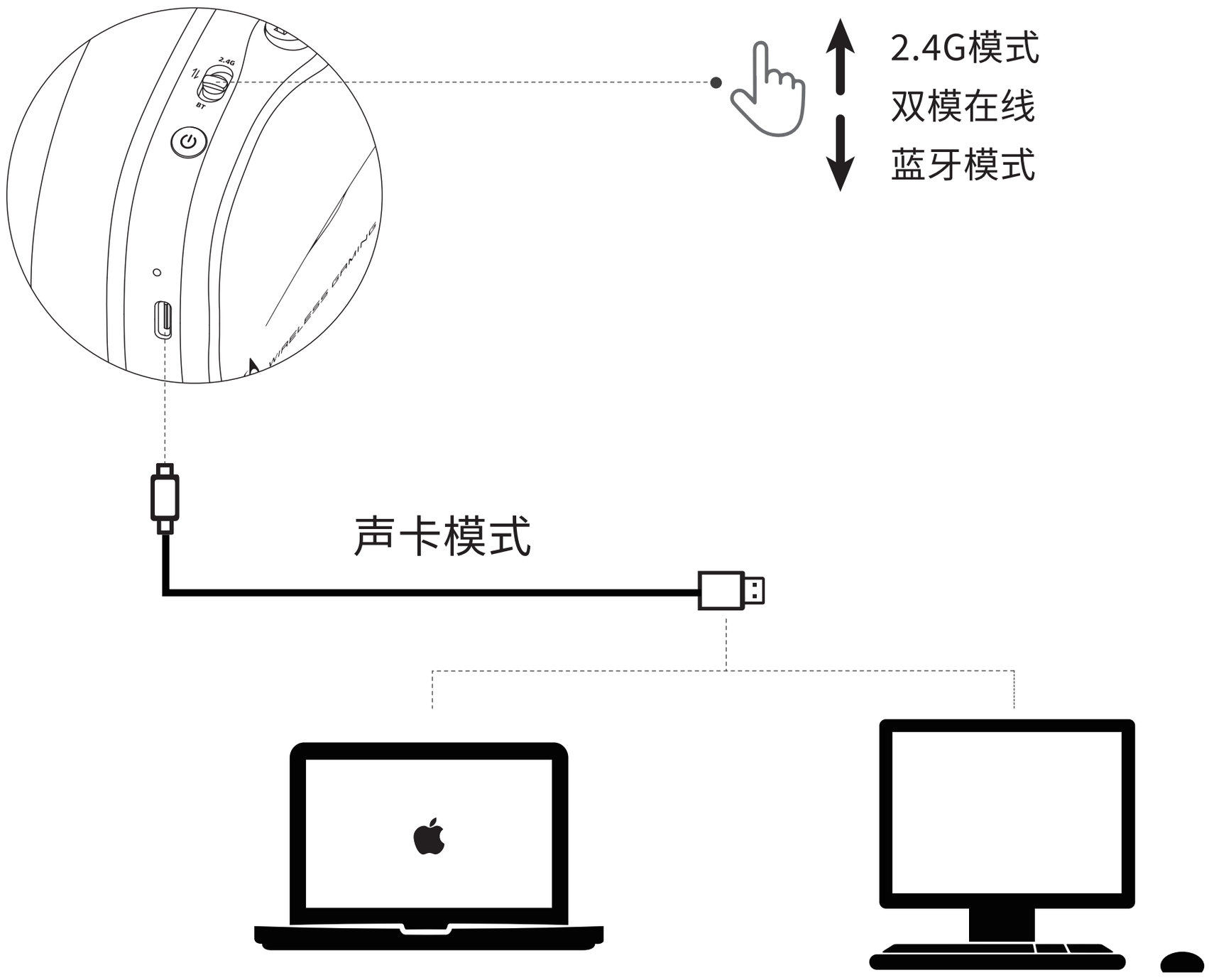


注意:声卡输入模式需在耳机开机情况下并连接Type-C数据线后才可使用。

# 6. 音效模式切换

开机后，单击EQ切换键，将循环切换：FPS模式、FPS增强模式、音乐模式、电影模式四种音效，重新开机后设备将进入关机前的最后一个音效。
出厂默认为FPS音效。

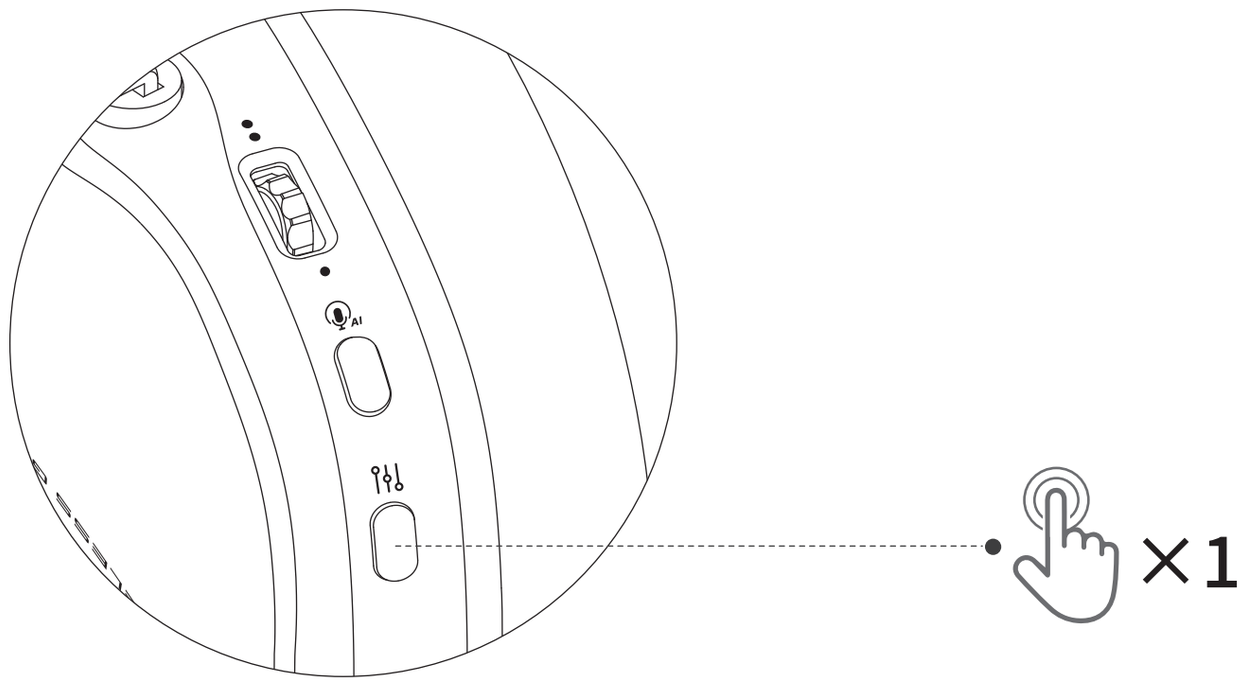

# 7. 接听与播放

播放时，单击电源按键，播放/暂停音乐。

**蓝牙模式下：**
来电状态下，单击电源按键，接听电话；
通话状态下，单击电源按键，挂断电话；
来电状态下，长按电源按键1.5秒，拒接来电。

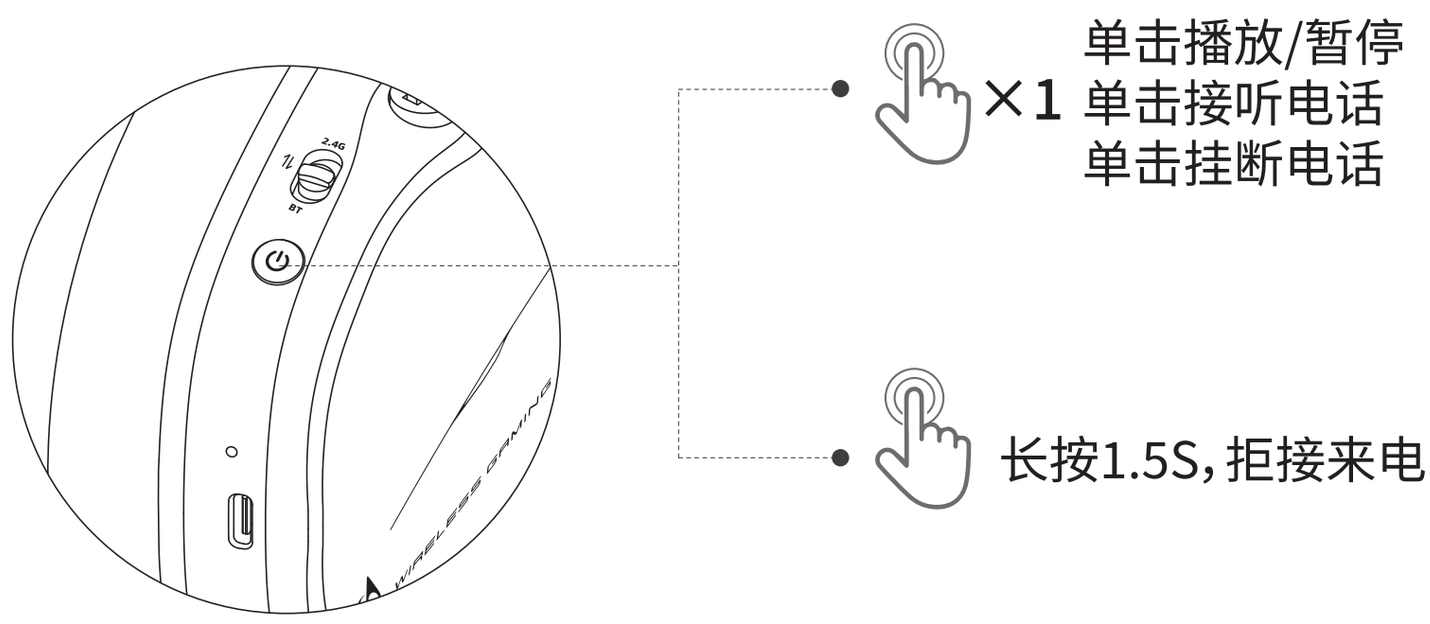


# 8. 麦克风开关

**开机状态下：**
单击麦克风静音键开启/关闭麦克风，开麦状态无指示灯，闭麦状态指示灯红灯常亮。
出厂默认麦克风为开启状态。

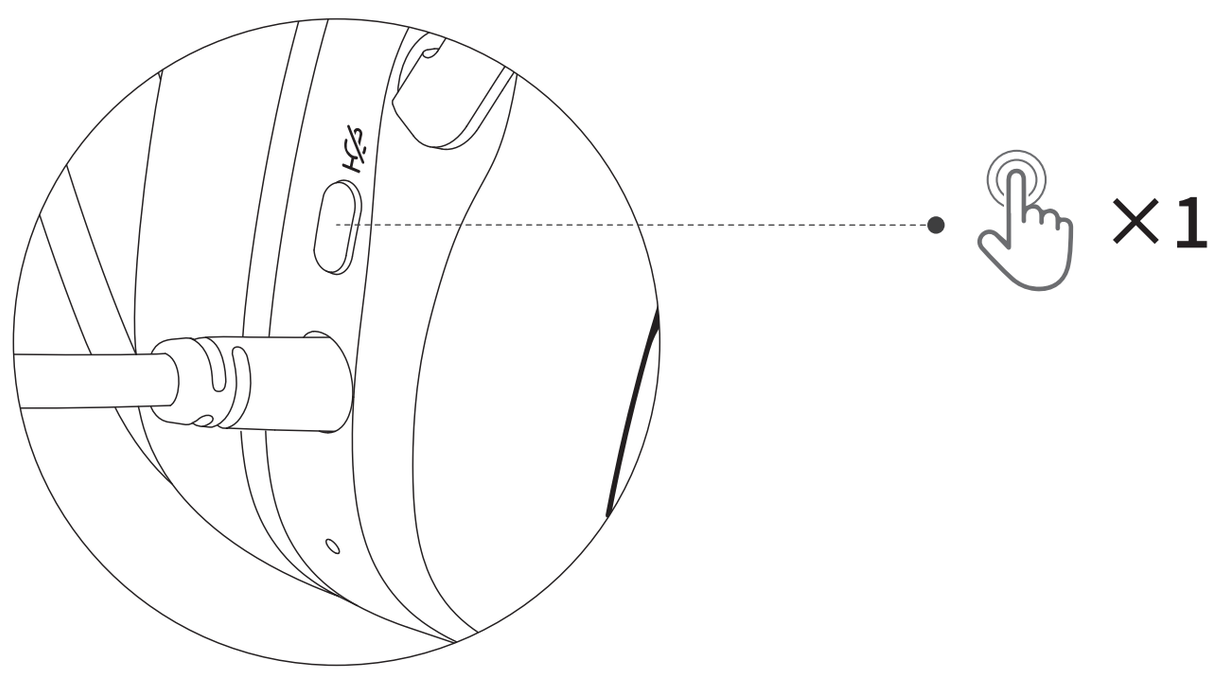


双模在线情况下，麦克风仅支持一边使用，当蓝牙接听电话时，此时PC端麦克风不可使用（无麦克风功能）。

# 9. 麦克风增强/降噪开关

**开机状态下:**
单击麦克风功能按键开启/关闭麦克风增强功能。
双击麦克风功能按键开启/关闭麦克风降噪功能。
出厂默认麦克风增强为关闭状态,麦克风降噪为开启状态。

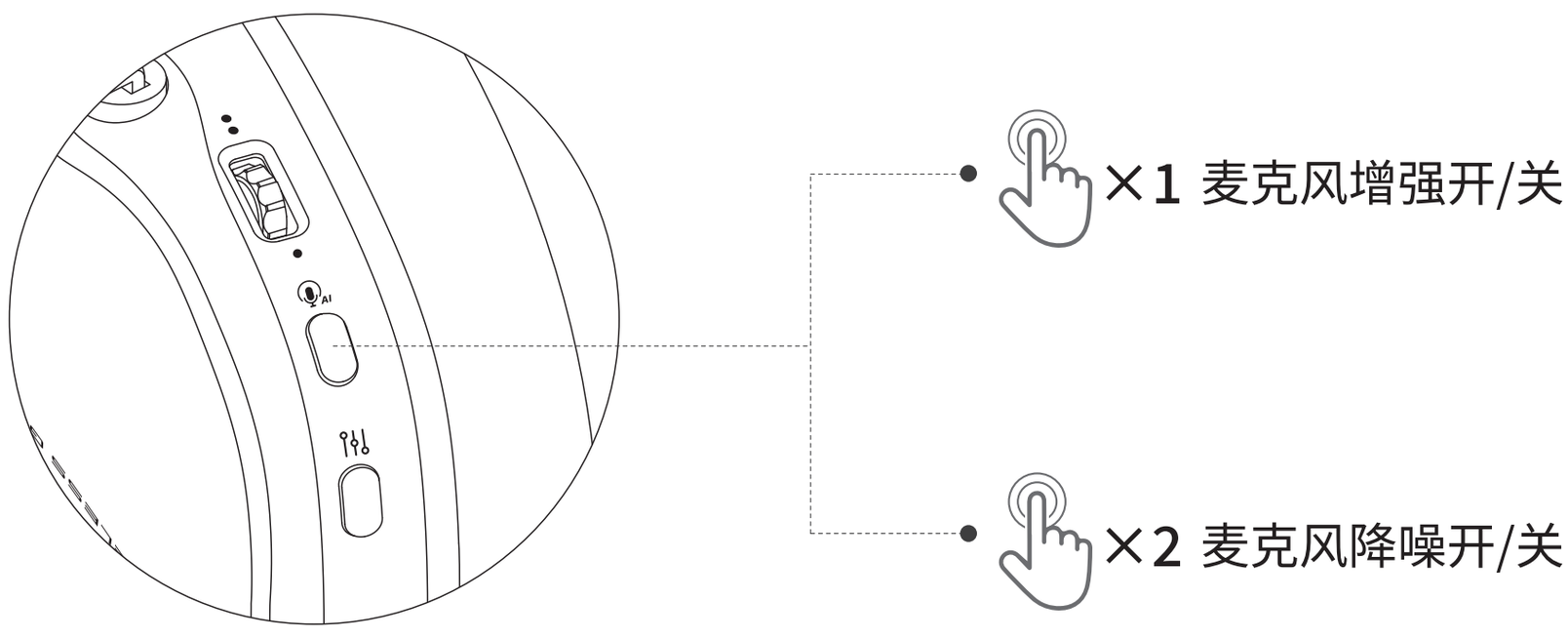


# 10. 音量调节

**开机状态下:**
向“..”方向推动滚轮,音量增加;向“.”方向推动滚轮,音量减小。

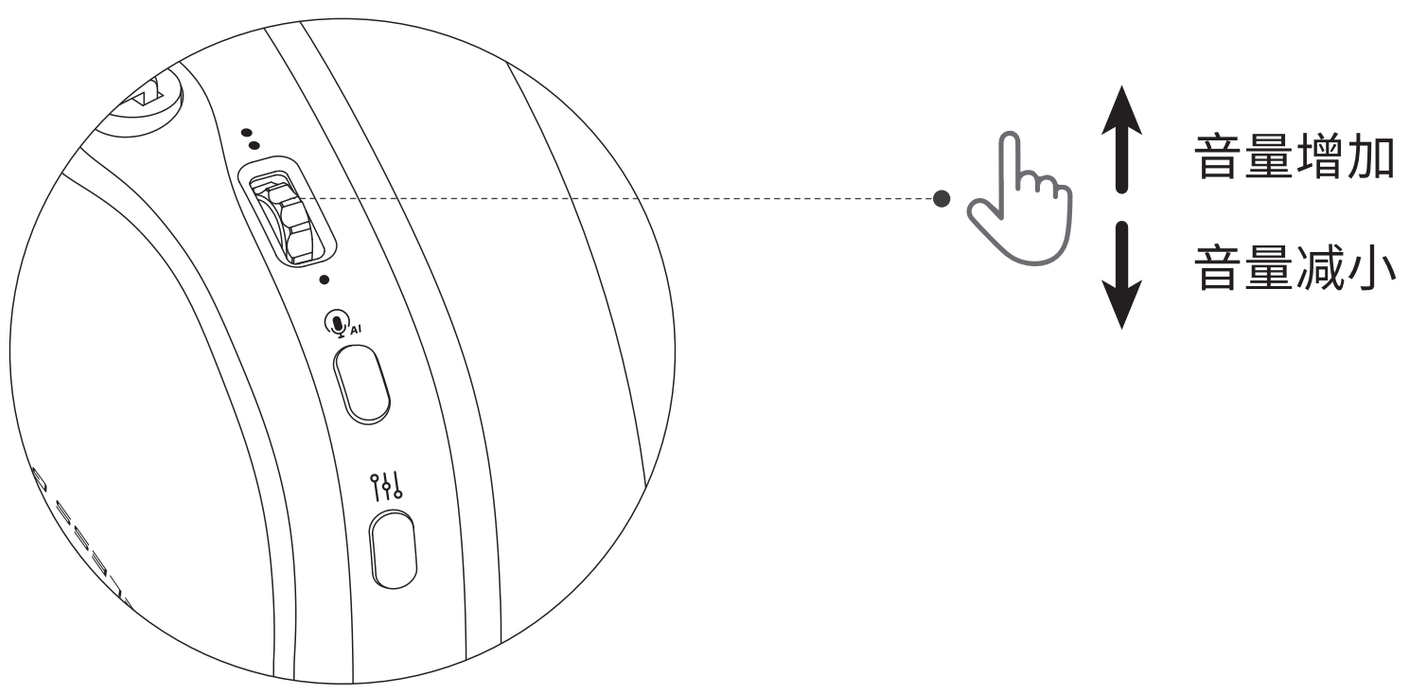


注意:双模在线及2.4G模式下,音量调节以2.4G为主,此时不控制蓝牙音量,单蓝牙模式下滚轮可控制手机端音量。

# 11. 麦克风安装步骤

对齐孔位插入麦克风→咪杆麦克风图标朝向自己

# 12. 恢复出厂设置

开机状态下，同时长按电源按键+麦克风静音键3秒恢复出厂设置，执行成功后，绿色指示灯闪4次，关机时红色指示灯常亮1秒后熄灭，并自动关机。

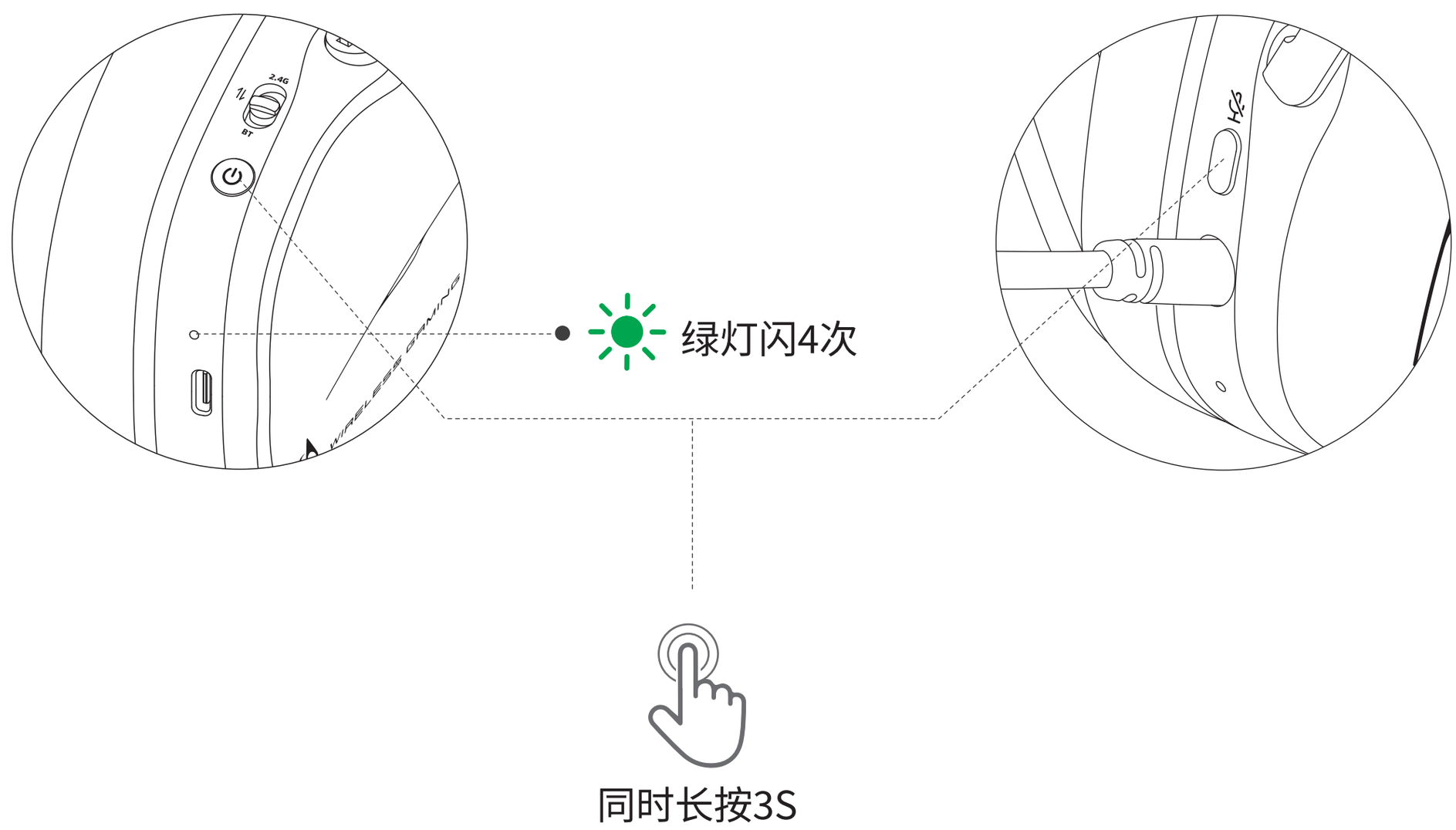

# 13. 驱动下载路径

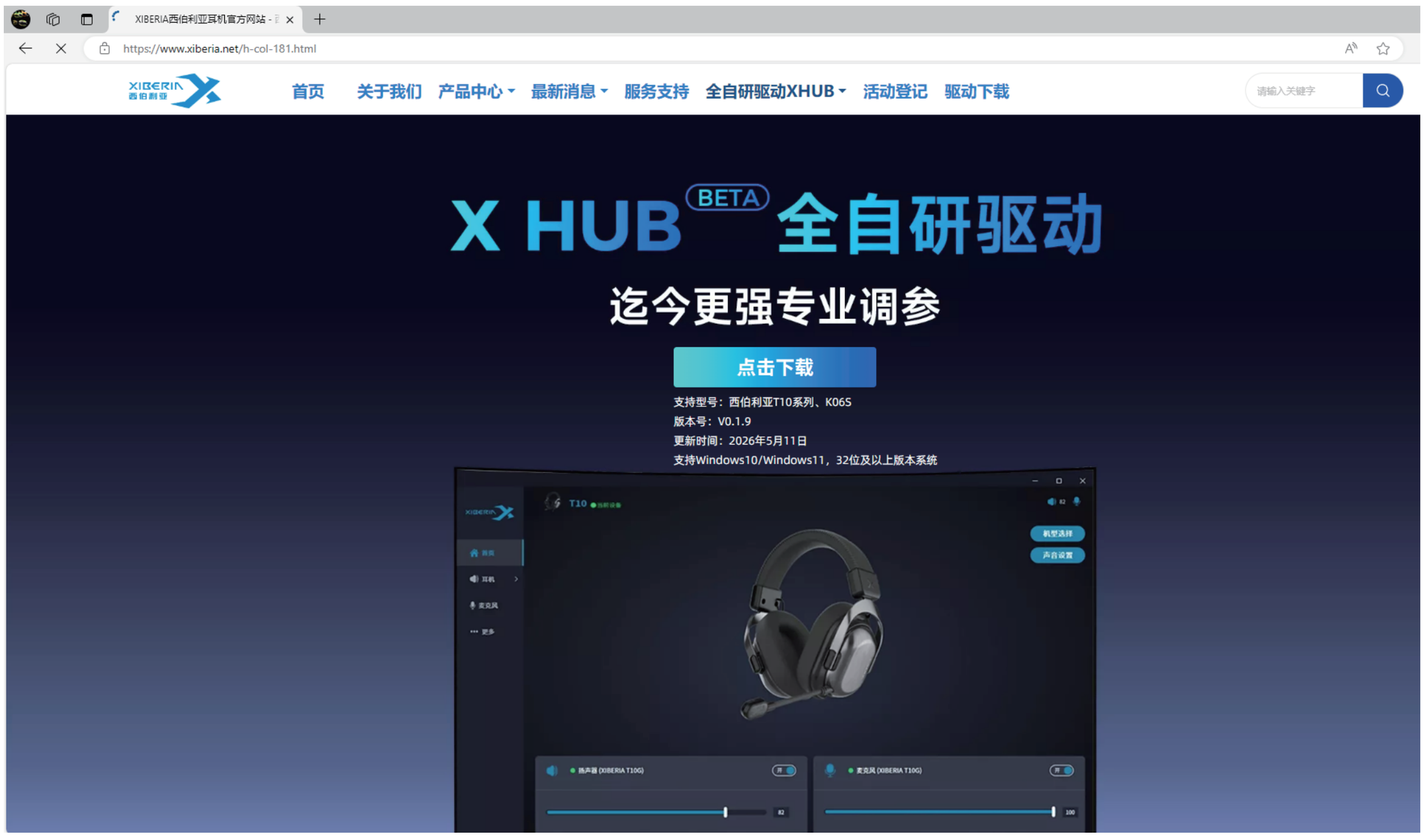


软件安装要求

- 平台：Windows 10-Windows 11
- 120MB的驱动安装硬盘空间
- 软件下载地址：www.xiberia.net（全自研驱动XHUB）

## 温馨提示

1、图片均为示意，请以实物为准；

2、请勿以任何理由拆除或维修改装耳机；

3、请勿长时间、高音量使用耳机，可能会对您的听力造成损伤；

4、请勿将产品置于温度过低或过高（0°C以下或45°C以上）环境下；

5、如果电池更换不当会有爆炸危险；

6、请勿尝试更换内部可充电锂离子电池。请联系客户支持中心，了解原厂更换；

7、请勿尝试拆开或改装耳机的电池。否则会导致电池爆炸或电池内液体泄漏，非我司指定的电池或经过拆卸和改装的电池不在保修范围之内。